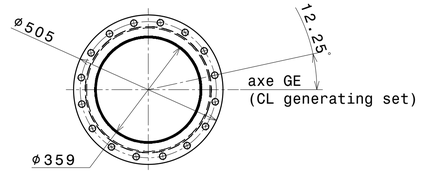

Vue de face
Echelle : 1:10

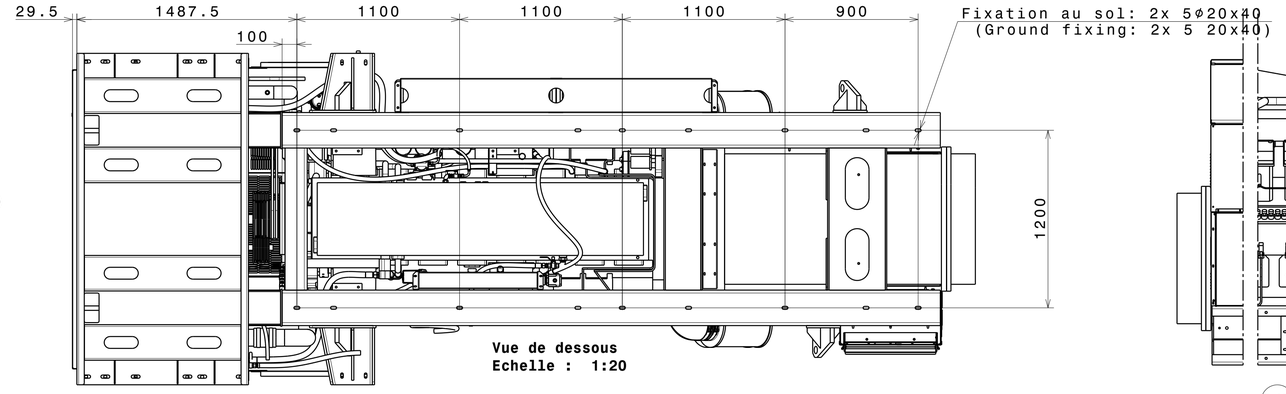

Vue de dessous
Echelle : 1:20

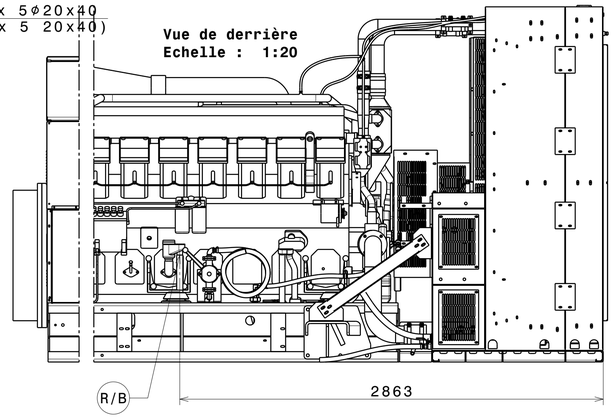

Vue de derrière
Echelle : 1:20

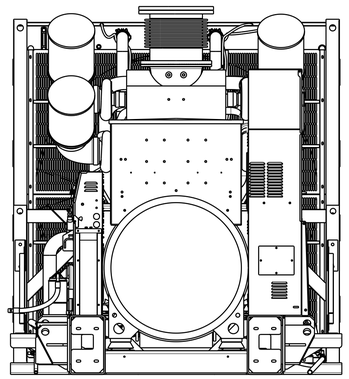

Vue de droite
Echelle : 1:20

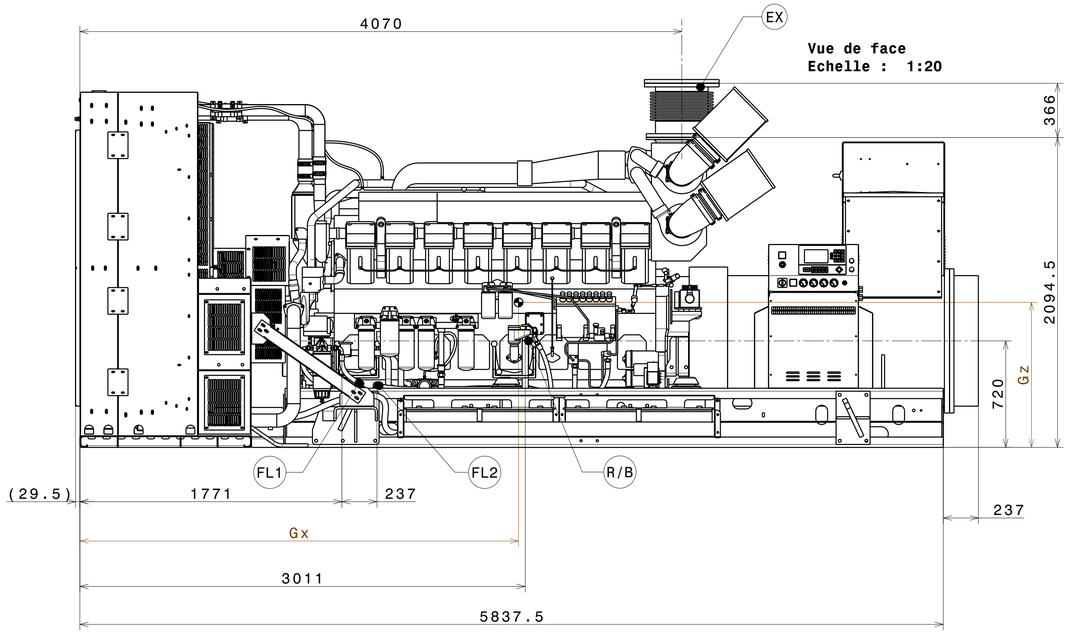

Vue de face
Echelle : 1:20

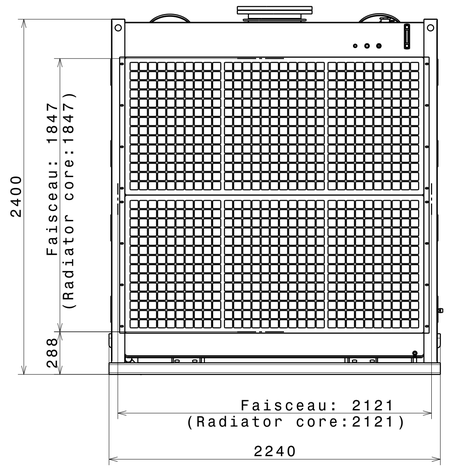

Vue de gauche
Echelle : 1:20

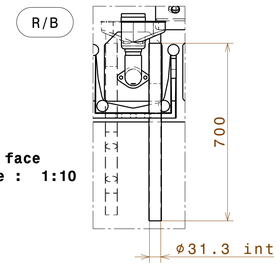

Vue de face
Echelle : 1:10

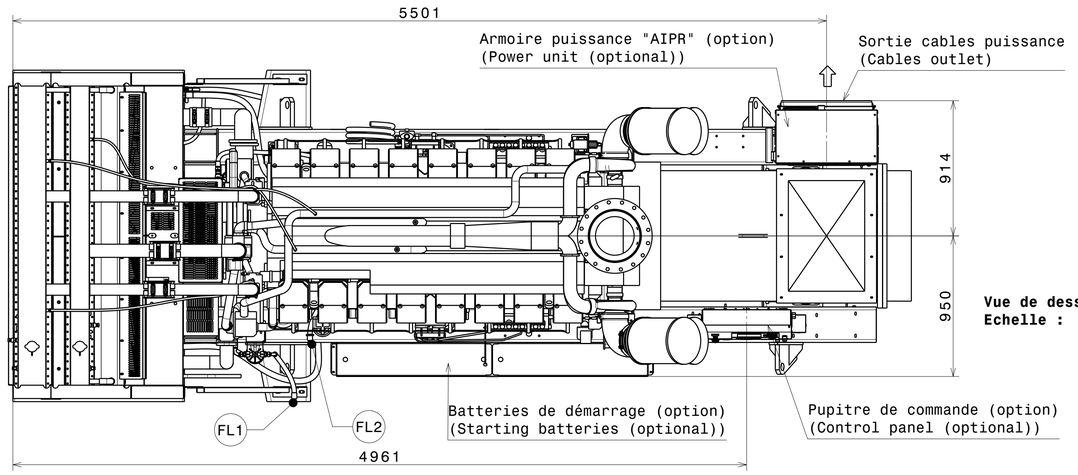

Vue de dessus
Echelle : 1:20

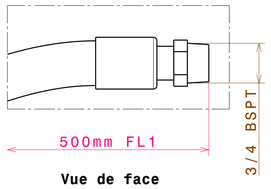

Vue de face
Echelle : 1:2

EX : SORTIE ECHAPPEMENT / EXHAUST OUTLET
FL : RACCORDEMENT FUEL / FUEL CONNEXION
R/B : RENFLARDS / BREATHER

Moteur *Engine*	Alternateur *Generator*	Masse(kg) *Weight(lbs)*		Centre de gravité - OdM *Center of gravity - Wet*	
		A vide/*Dry*	OdM/*Wet*	Gx(mm/*inch*)	Gz(mm/*inch*)
S16R2-PTAW	LSA 51.2 VL90	16875/37195	17750/39116	3235/127	829/33

Tolérance sur masse: ±5%
(Weight allowance: ±5%)

VALID

Rev	Désignation de la modification (Description of change)	Statut (Status)	Dessiné par (Drawn by) Date	Visa	Vérificateur (Checked by) Date	Visa
A	Création du document (First issue)	CSTD	14/08/14	NICOT M		

Matière (Material)	-	Format (Size)	A1
Revêtement (Coating)	-	Echelle (Scale)	1/20
Tolérance (Tolerance)	ISO 2768-mK	Folio (Sheet)	1/1
Désignation : (Title)	**GROUPE ELECTROGENE / GENERATING SET (MOTEUR/ENGINE MITSUBISHI S16R2-PTAW)**	Masse (Weight)	Kg

SDMO 3-00-01-4891-01 Rev.: A

12 bis rue de la Villeneuve CS92848 29472 BREST Cedex2 -Tel.02.98.41.41.41 -Fax.02.98.41.63.07

CE PLAN EST LA PROPRIETE DE SDMO. IL NE PEUT ETRE REPRODUIT, UTILISE OU COMMUNIQUE SANS SON AUTORISATION
THIS DRAWING IS UNDER PROPERTY OF THE COMPANY; IT CANNOT BE PRINTED, USED OR COMMUNICATED WITHOUT ITS AUTHORIZATION

Ce plan vous est remis à titre indicatif et peut être révisé sans préavis.
This drawing is for informational purposes only and maybe changed whitout notice.