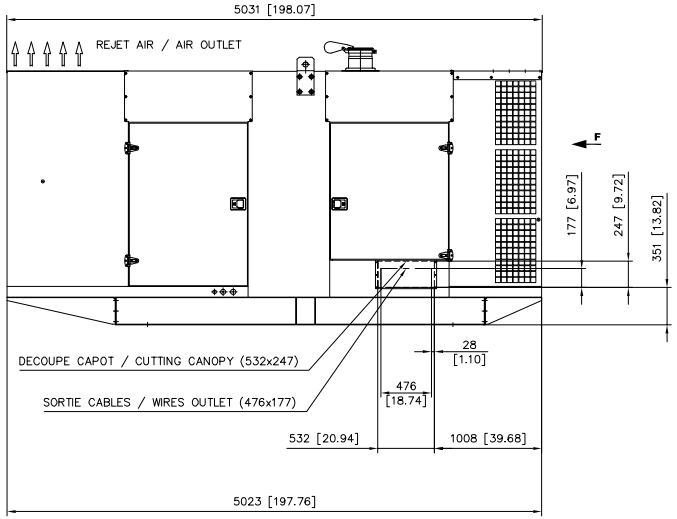

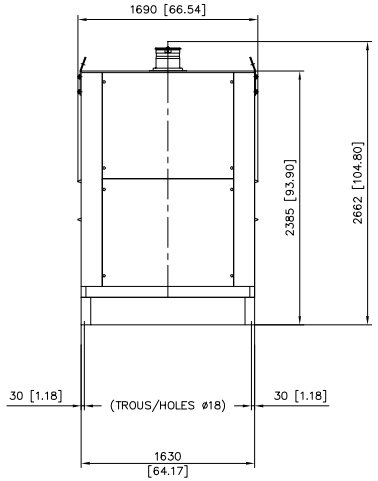

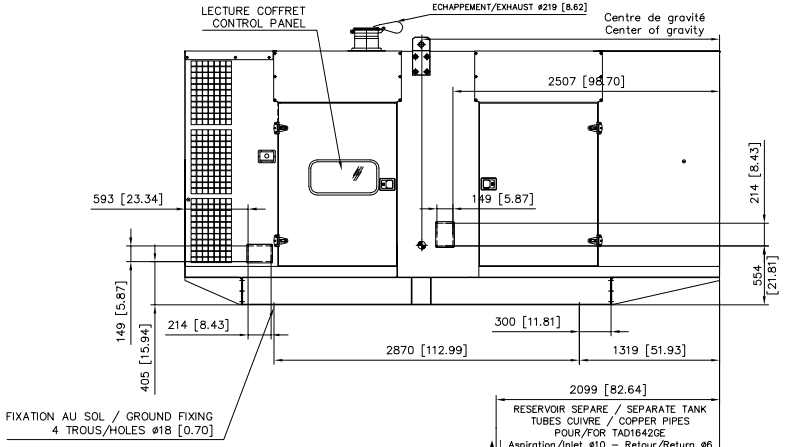

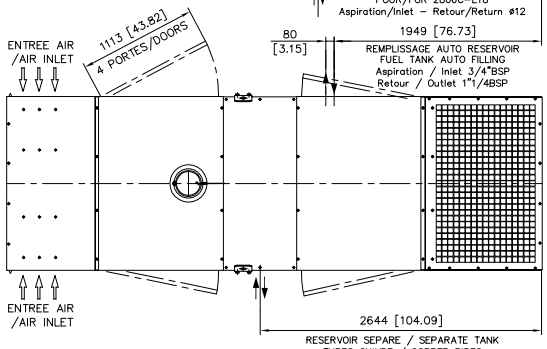

TRANSPORT / MANUTENTION
TRANSPORT / HANDLING

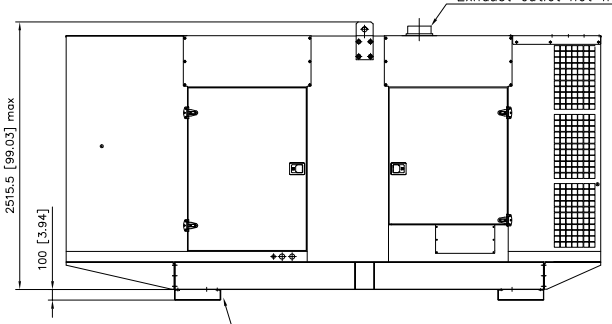

VUE / VIEW F

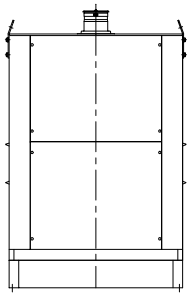

OPTION/OPTIONAL :
CAPOT INTERIEUR / INSIDE CANOPY

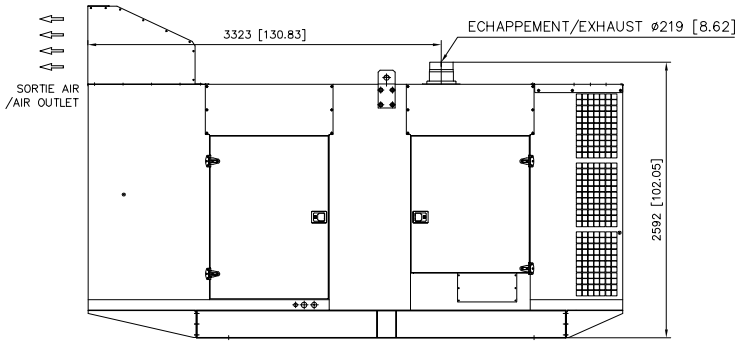

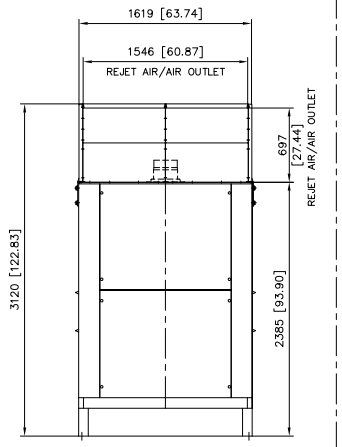

		TOLERANCE : ± 5 %					
		MASSE/WEIGHT (kg/lbs)				Centre de gravité / Center of gravity (mm/inch)	
		Avec réservoir/With fuel tank		Sans réservoir/Without fuel tank		Avec réservoir/With fuel tank	Sans réservoir/Without fuel tank
MOTEUR/ENGINE	ALTERNATEUR/GENERATOR	A vide/Dry	OdM/Wet	A vide/Dry	OdM/Wet	OdM/Wet	OdM/Wet
VO TAD1642GE	AT02450T	5170/11398	5810/12809	5000/11023	5100/11244	2769/109	2773/109.2
VO TAD1642GE	AT02880T	5300/11685	5940/13095	5130/11310	5240/11552	2795/110.1	2803/110.4
VO TAD1642GE	AT02400T	5380/11860	6020/13271	5210/11486	5310/11706	2836/111.7	2850/112.2
PE 2806C-E18	AT02400T	5950/13120	6580/14509	5830/12855	5940/13098	2763/109	2772/109.1
PE 2806C-E18	AT03000T	6150/13558	6780/14950	6030/13296	6140/13539	2806/110.5	2814/110.8
VO TWD1643GE	AT02400T	5550/12235	6220/13712	5230/11530	5380/11861	2851/112.2	2866/112.8
VO TWD1643GE	AT03000T	5750/12676	6420/14153	5430/11971	5580/12302	2806/110.5	2814/110.8
DO P222 LES	AT02400T	5330/11750	6100/13448	5163/11382	5408/11922	2903/114.29	2927/115.23
DO P222 LES	AT03000T	5530/12191	6300/13889	5363/11823	5608/12363	2931/115.39	2958/116.45
DO DP222 LC	AT03540T	5863/12926	6560/14462	5699/12564	5853/12903	2884/113.54	2895/113.97
DO DP180LB	AT03540T	5494/12112	6191/13649	5330/11751	5484/12090	2928/115.27	2945/115.94
DO DP180LB	AT02950T	5381/11864	6078/13400	5217/11502	5371/11841	2887/113.66	2900/114.17
DO DP180LA	AT02950T	5351/11796	6027/13287	5187/11434	5320/11728	2887/113.66	2900/114.17
DO DP180LA	AT02710T	5146/11344	5812/12813	4971/10960	5105/11253	2880/113.38	2850/112.2
MT 10V1600	AT02070T	5670/12500	6320/13933	5550/12236	5670/12500	2671/105.1	2653/104.4
MT 10V1600	AT02450T	5800/12787	6450/14220	5680/12522	5800/12787	2695/106.1	2680/105.5
MT 10V1600	AT02880T	5930/13073	6580/14506	5820/12831	5940/13095	2713/106.8	2701/106.3
MT 12V1600	AT02880T	6070/13382	6730/14837	5950/13118	6080/13404	2773/109.2	2772/109.1
MT 12V1600	AT02400T	6100/13448	6760/14903	5980/13184	61110/13470	2802/110.3	2803/110.4

Ce plan vous est remis à titre indicatif et peut être révisé sans préavis.
This drawing is for informational purposes only and maybe changed without notice

IND.	DESIGNATION DE LA MODIFICATION	DESSINE DATE	DESSINE VISA	VERIFIE DATE	VERIFIE VISA
0	AJOUT DOOSAN DP222-180/ADD DOOSAN DP222-180	08/07/14	P.SIMON	08/07/14	P.SIMON
N	Alternateurs AT / AT alternators	17/06/14	F.KERINEC	20/06/14	P.SIMON

MATIERE :
REVETEMENT :
TOLERANCE : JS13/Js13 sauf Indication Particulière
DESIGNATION : CAPOT INSONORISE M230
SOUND PROOFED CANOPY M230

FORMAT : A1
ECHELLE : 1/25
FOLIO : 1/1
MASSE (Vide/Plein) kG

SDMO 3-00-01-3481-01-0

12 bis, rue de la villeneuve 29272 BREST – Tel : 02.98.41.41.41 – Telex : 940757F – Telecopie : 02.98.41.63.07
CE PLAN EST LA PROPRIETE DE LA SOCIETE ; IL NE PEUT ETRE REPRODUIT , UTILISE OU COMMUNIQUE SANS SON AUTORISATION