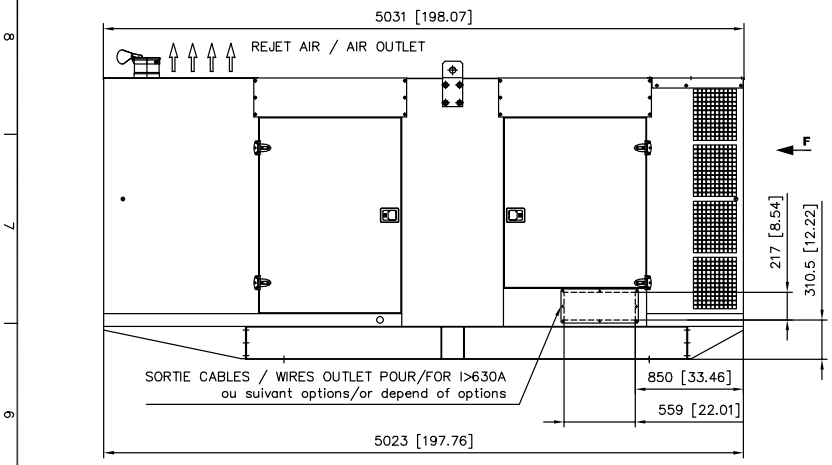

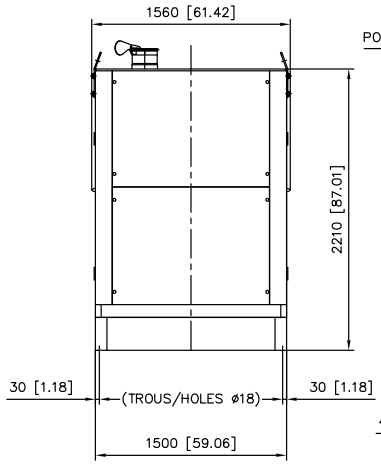

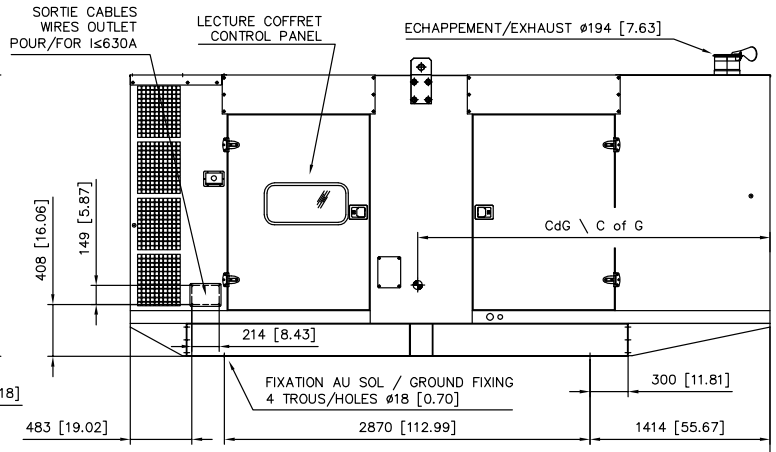

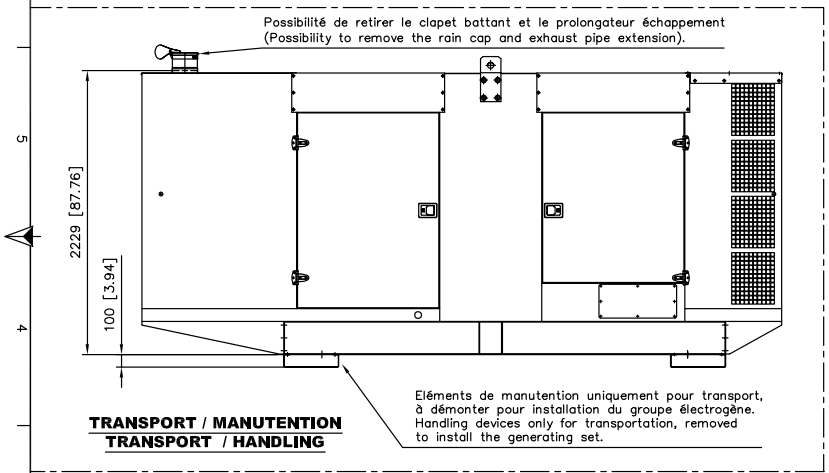

TRANSPORT / MANUTENTION
TRANSPORT / HANDLING

VUE/VIEW F

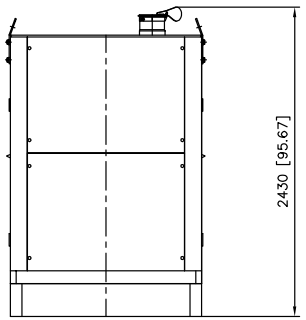

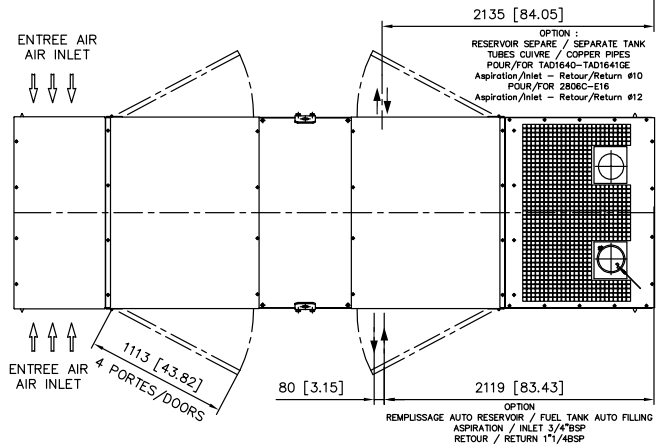

OPTION : CAPOT INTERIEUR / INSIDE CANOPY

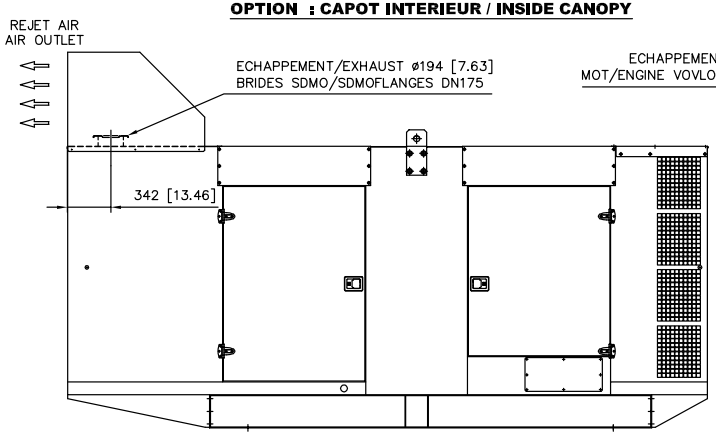

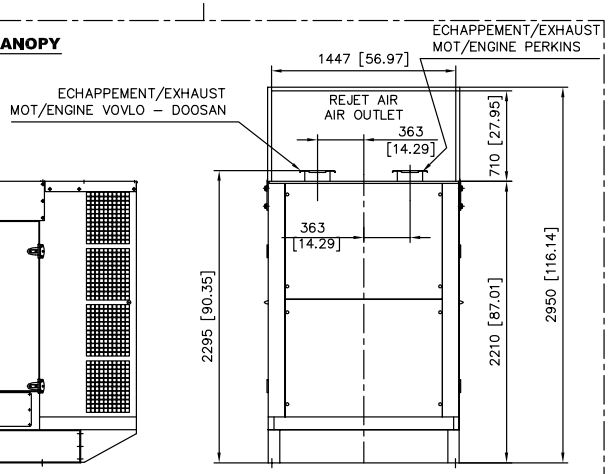

		MASSE/WEIGHT (kg/lbs)				Centre de gravité / Center of gravité (mm/Inch)	
		Avec réservoir/With fuel tank		Sans réservoir/Without fuel tank		Avec réservoir/With fuel tank	Sans réservoir/Without fuel tank
MOTEUR/ENGINE	ALTERNATEUR/GENERATOR	A vide/Dry	OdM/Wet	A vide/Dry	OdM/Wet	OdM/Wet	OdM/Wet
TAD1640GE	LSA472S5	4740/10450	5280/11640	4570/10075	4680/10318	2736/107.7	2718/107
TAD1640GE	LSA472M7	4870/10737	5410/11927	4700/10362	4810/10604	2767/108.9	2754/108.4
TAD1641GE	LSA472M7	4870/10737	5410/11927	4700/10362	4810/10604	2767/108.9	2754/108.4
TAD1641GE	LSA472L9	5010/11045	5550/12236	4850/10692	4950/10913	2800/110.3	2792/109.9
2506–E15	LSA472M7	5010/11047	5650/12458	4920/10848	5030/11091	2853/112.3	2855/112.4
2506–E15	LSA472L9	5150/11355	5790/12767	5060/11157	5170/11400	2885/113.6	2892/113.8
P158LE	LSA472VS3	4090/9016	4710/10383	3925/8653	4115/9072	2658/104.64	2681/105.55
P158LE	LSA472S5	4200/9259	4810/10604	4035/8895	4225/9314	2674/105.27	2700/106.29
P180LE	LSA472M7	4580/10097	5200/11464	4433/9773	4623/10191	2745/108.07	2778/109.37
P180LE	LSA472L9	4710/10383	5330/11750	4563/10059	4753/10478	2766/108.89	2801/110.27

IND.	DESIGNATION DE LA MODIFICATION	DESSINE DATE	DESSINE VISA	VERIFIE DATE	VERIFIE VISA
F	MODIF SORTIE ECHAPPEMENT / UPDATE EXHAUST OUTLET – AC 2012–009	13/03/12	LE GUYADER L	13/03/12	R.DANIEL
E	MISE A JOUR / UPDATE	13/10/09	P.SIMON		
D	MAJ TABLEAU DES MASSES / UPDATE MASS TABLE	26/05/09	P.SIMON		
C	MAJ TABLEAU DES MASSES / UPDATE MASS TABLE	27/05/08	P.SIMON		
B	MOT/ENGINE 2806–>2506	30/10/07	KERANGUEVENLL		
A	CREATION DU DOCUMENT	04/03/05	LE GUYADER L	04/03/05	M BRIAND

MATIERE :	FORMAT : A1
REVETEMENT :	ECHELLE : 1/20
TOLERANCE :	FOLIO : 1/1
DESIGNATION : CAPOT INSONORISE M229 / SOUND PROOFED CANOPY M229	MASSE (Vide/Plein) kG

SDMO 3–00–01–3491–01–F

12 bis, rue de la villeneuve 29272 BREST – Tel : 02.98.41.41.41 – Telex : 940767F – Telecopie : 02.98.41.63.07
CE PLAN EST LA PROPRIETE DE LA SOCIETE ; IL NE PEUT ETRE REPRODUIT , UTILISE OU COMMUNIQUE SANS SON AUTORISATION

Ce plan vous est remis à titre indicatif et peut être révisé sans préavis
This drawing is for informational purposes only and maybe changed without notice

SHOP ONLINE
www.genpowerusa.com/brands/VOLVO-Generators
CALL US TODAY
1-888-POWER-58
REQUEST A QUOTE
generators@genpowerusa.com