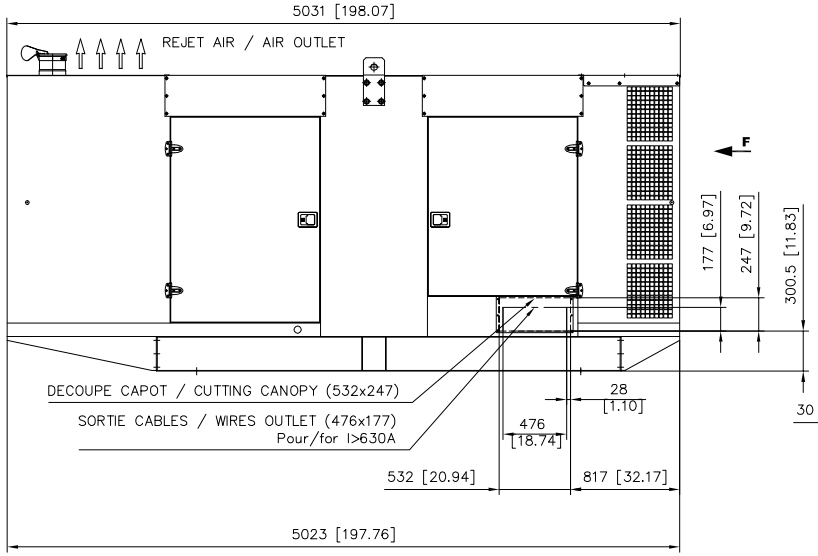

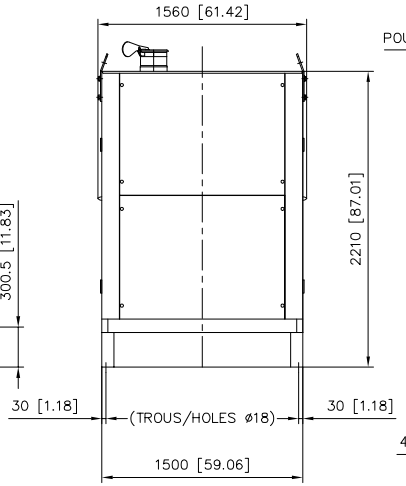

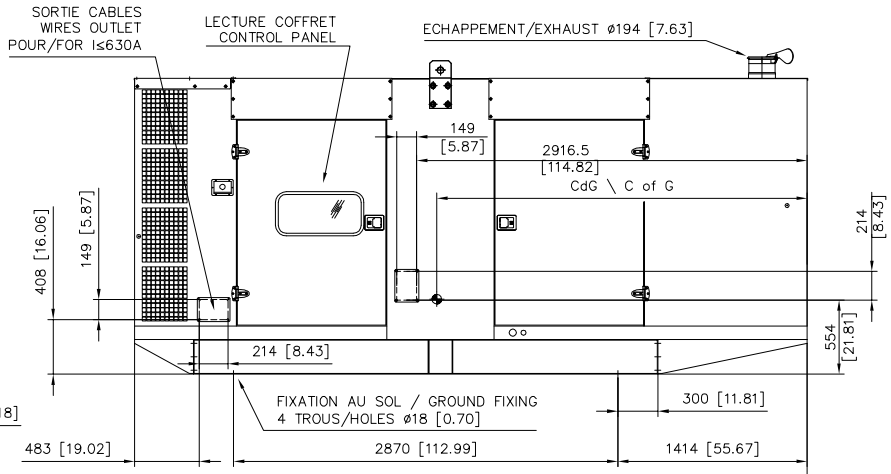

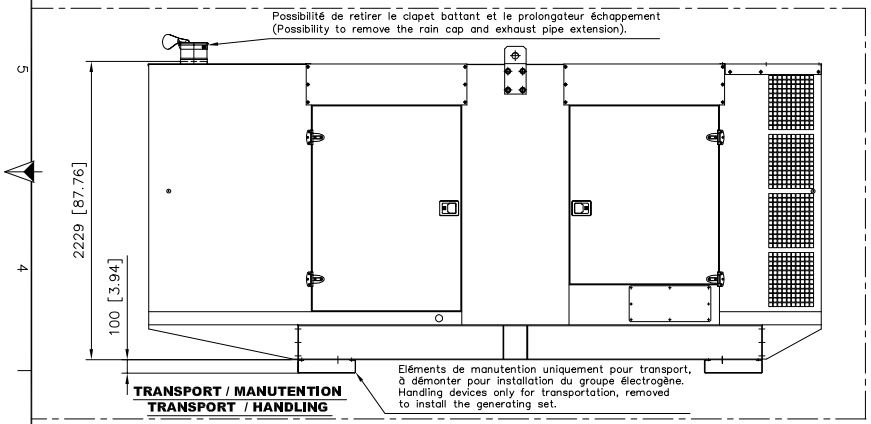

TRANSPORT / MANUTENTION
TRANSPORT / HANDLING

VUE/VIEW F

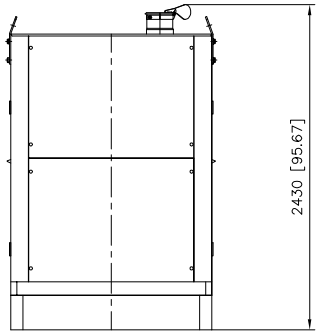

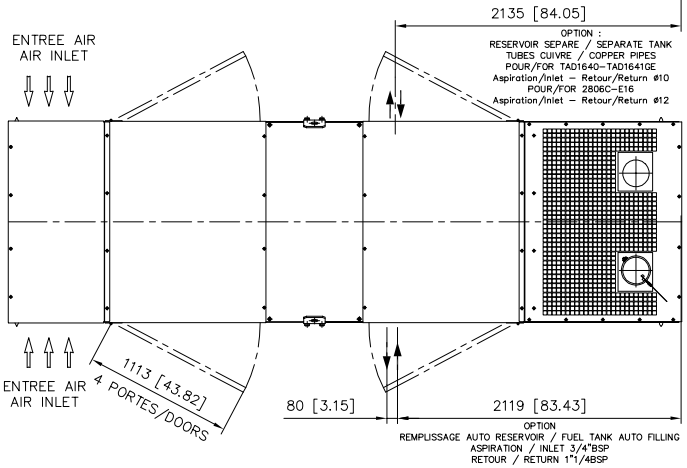

OPTION : CAPOT INTERIEUR / INSIDE CANOPY

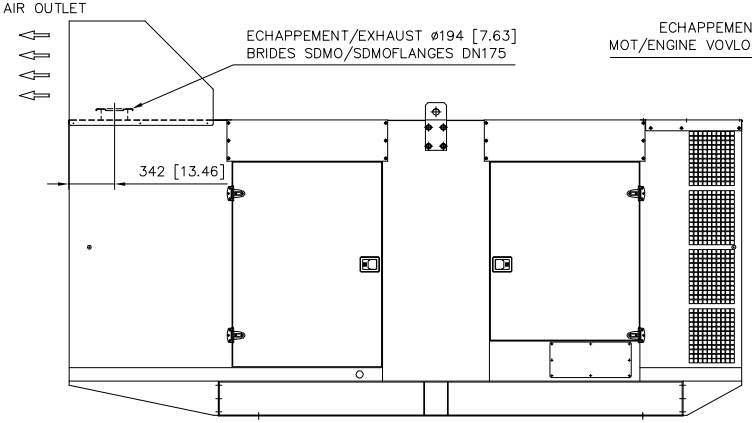

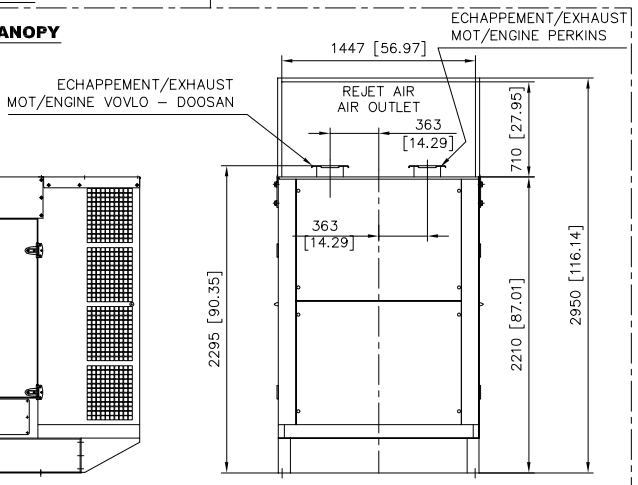

		MASSE/WEIGHT (kg/lbs)				Centre de gravité / Center of gravité (mm/Inch)	
		Avec réservoir/With fuel tank		Sans réservoir/Without fuel tank		Avec réservoir/With fuel tank	Sans réservoir/Without fuel tank
MOTEUR/ENGINE	ALTERNATEUR/GENERATOR	A vide/Dry	OdM/Wet	A vide/Dry	OdM/Wet	OdM/Wet	OdM/Wet
TAD1640GE	AT02070T	4740/10450	5280/11640	4570/10075	4680/10318	2736/107.7	2718/107
TAD1640GE	AT02450T	4870/10737	5410/11927	4700/10362	4810/10604	2767/108.9	2754/108.4
TAD1641GE	AT02450T	4870/10737	5410/11927	4700/10362	4810/10604	2767/108.9	2754/108.4
TAD1641GE	AT02880T	5010/11045	5550/12236	4850/10692	4950/10913	2800/110.3	2792/109.9
2506-E15	AT02450T	5010/11047	5650/12458	4920/10848	5030/11091	2853/112.3	2855/112.4
2506-E15	AT02880T	5150/11355	5790/12767	5060/11157	5170/11400	2885/113.6	2892/113.8
P158LE	AT01741T	4090/9016	4710/10383	3925/8653	4115/9072	2658/104.64	2681/105.55
P158LE	AT02070T	4200/9259	4810/10604	4035/8895	4225/9314	2674/105.27	2700/106.29
P180LE	AT02450T	4580/10097	5200/11464	4433/9773	4623/10191	2745/108.07	2778/109.37
P180LE	AT02880T	4710/10383	5330/11750	4563/10059	4753/10478	2766/108.89	2801/110.27
DP158LD	AT01980T	4262/9396	4366/9625	4433/9773	4623/10191	2693/106	2665/104.9
DP158LD	AT02710T	4482/9881	4586/10110	4563/10059	4753/10478	2765/108.8	2747/108.1

IND.	DESIGNATION DE LA MODIFICATION	DATE	VISA (DESSINE)	DATE	VISA (VERIFIE)
I	Addition of DP158LD engines	04/11/14	GUENEGAN		
H	Alternateurs AT / AT alternators	17/06/14	F.KERNIEC	20/06/14	P.SIMON

MATIERE :
REVETEMENT :
TOLERANCE :
DESIGNATION : CAPOT INSONORISE M229
SOUND PROOFED CANOPY M229

FORMAT : A1
ECHELLE : 1/20
FOLIO : 1/1
MASSE (Vide/Plein) kG

SDMO 3-00-01-3491-01-I

12 bis, rue de la villeneuve 29272 BREST - Tel : 02.98.41.41.41 - Telex : 940757F - Telecopie : 02.98.41.63.07

CE PLAN EST LA PROPRIETE DE LA SOCIETE ; IL NE PEUT ETRE REPRODUIT , UTILISE OU COMMUNIQUE SANS SON AUTORISATION

Ce plan vous est remis à titre indicatif et peut être révisé sans préavis
This drawing is for informational purposes only and maybe changed without notice