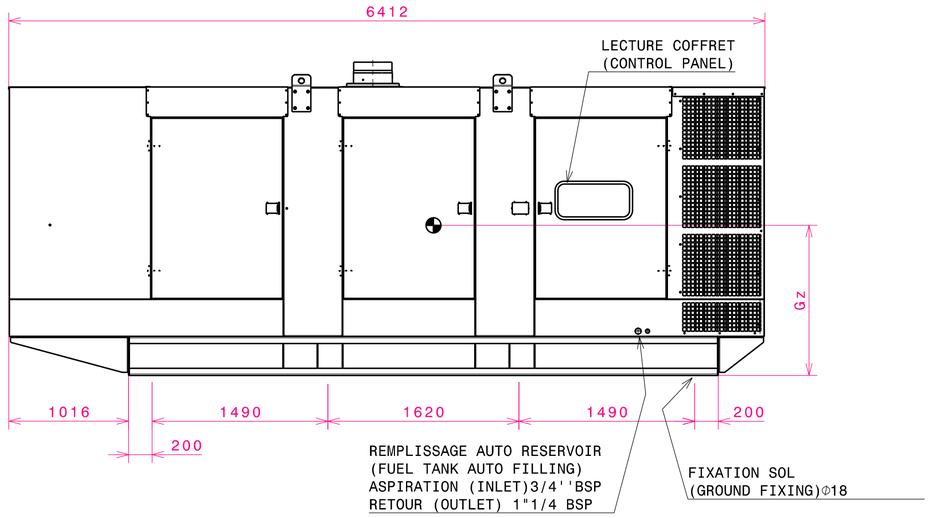

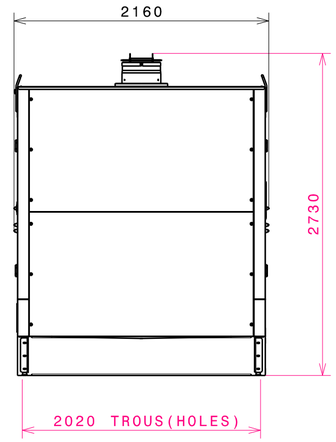

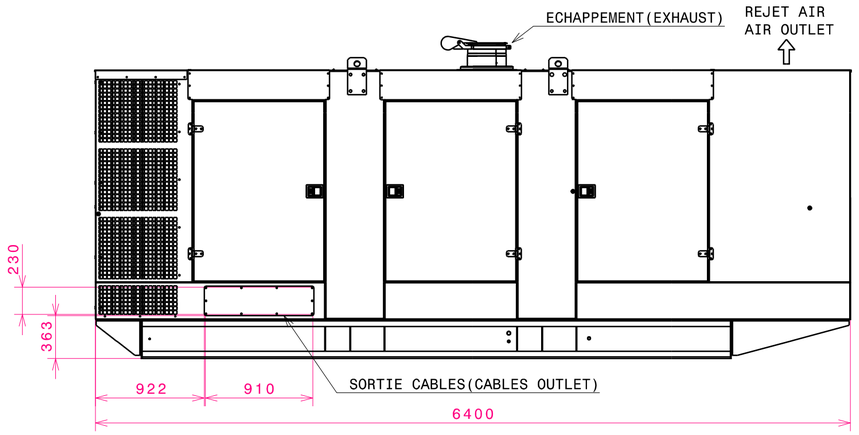

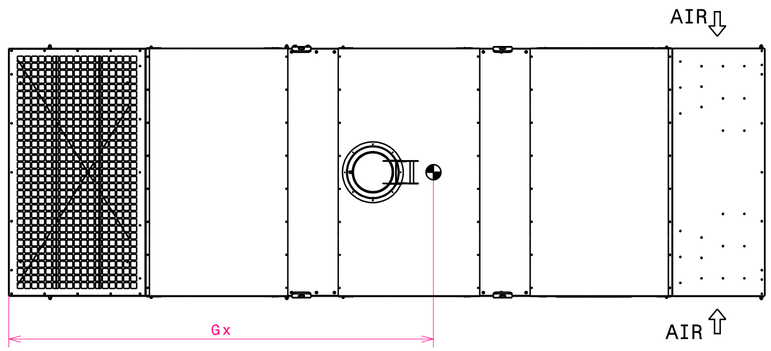

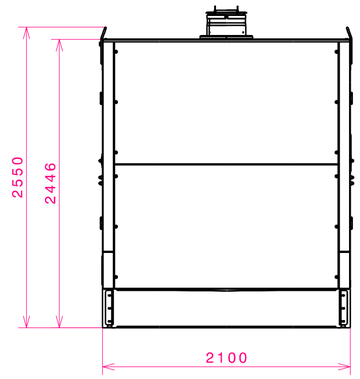

POUR TRANSPORT (FOR TRANSPORT)
Sortie echappement non montee (exhaust outlet not filled)

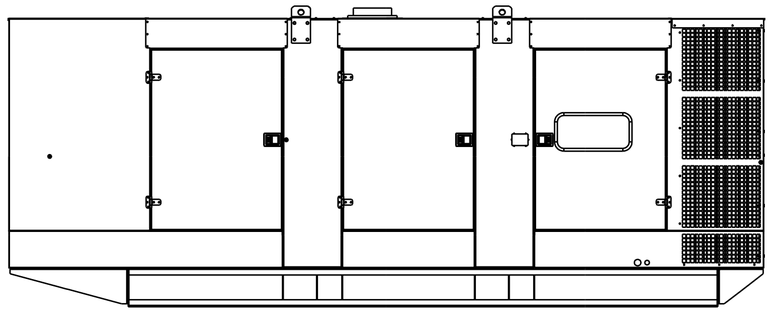

OPTION(OPTIONAL) : CAPOT INTERIEUR (INSIDE CAPONY)

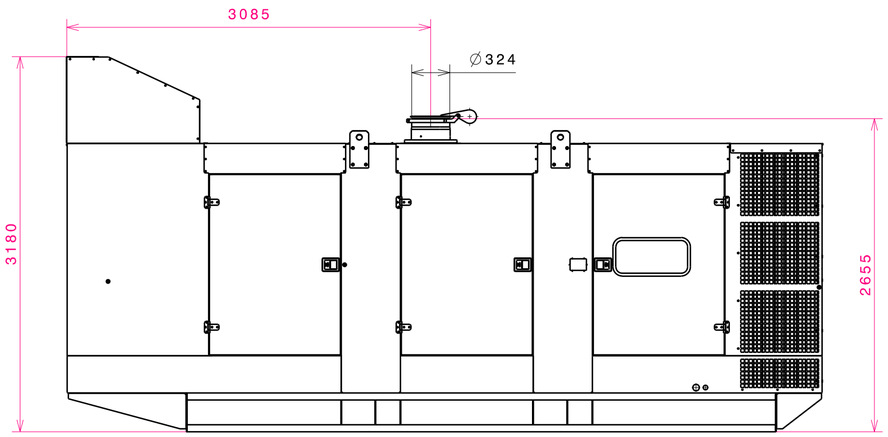

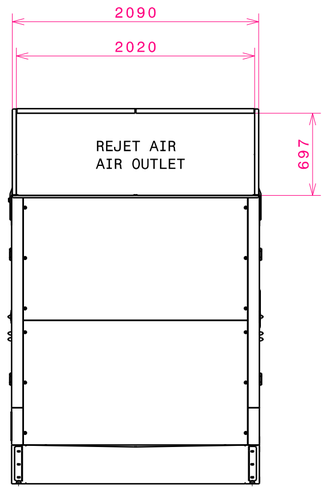

Moteur *Engine*	Alternateur *Generator*	Masse(kg) *Weight(lbs)*		Centre de gravité - OdM *Center of gravity - Wet*	
		A vide/*Dry*	OdM/*Wet*	Gx(mm/*inch*)	Gz(mm/*inch*)
12V2000G25	LSA491S4	7989/17613	9238/20366	3487/137.3	1286/50.7
12V2000G25	LSA491M6	8194/18065	9443/20818	3516/138.4	1286/50.7
12V2000G45/65R	LSA491M5	8130/17924	9380/20679	3490/137.4	1342/52.9
12V2000G45/65R	LSA491M6	8268/18228	9518/20984	3502/137.9	1342/52.9
12V2000G45/65/85	LSA491L9/L9A	8473/18680	9723/21436	3532/139.1	1354/53.3
12V2000G65/85	LSA491L10	8473/18680	9723/21436	3532/139.1	1354/53.3
16V2000G25	LSA491L10	9060/19974	10362/22844	3518/138.5	1383/54.5
16V2000G25/65	LSA491L11	9187/20254	10490/23126	3529/138.9	1382/54.4
16V2000G65	LSA50.2M6	9735/21462	11038/24335	3573/140.7	1381/54.4
16V2000G45	LSA491L10	9079/20016	10392/22910	3512/138.3	1390/54.8
16V2000G45/85	LSA491L11	9207/20298	10520/23193	3523/138.7	1379/54.3
16V2000G85	LSA50.2S4	9551/21056	10864/23951	3542/139.5	1393/54.8
16V2000G85	LSA50.2M6	9756/21508	11069/24403	3568/140.5	1395/54.9

Rev	Désignation de la modification (Description of change)	Date	Visa	Date	Visa
F	Mise à jour tableau masse/cdg	02/08/13	ARCH G		
E	Intégration alternateurs 208V (A491M5/L9 - A502S4)	30/05/12	ARCH G		
D	Remplacement alternateur LSA502S4 par LSA491L11	09/11/10	ARCH G		
C	Intégration X800-12V2000G65R	01/02/10	ARCH		
B	Intégration moteurs 60Hz	10/12/09	ARCH_G		
A	Création du document (First issue)	05/05/08	OLLIVIER_JP		
		Dessiné par (Drawn by)		Vérificateur (Checked by)	

Matière (Material)	Tôle(Sheetmetal) :Xmm - Acier(Steel):S235	Format (Size)	A2
Revêtement (Coating)	Voir code article(See part number description)	Echelle (Scale)	1/35
Tolérance (Tolerance)	ISO 2768-mK	Folio (Sheet)	1/1
Désignation : (Title)	**CAPOT INSONORISE M427SI MTU SERIE G05 (SOUND PROOFED CAPONY M427SI MTU G05 SERIE)**	Masse (Weight)	Kg
		Masse estimee à ± 5% Assessed weigth at ± 5%	

SDMO

3-00-01-4184-01 — Rev.: F

12 bis rue de la Villeneuve CS92848 29472 BREST Cedex2 -Tel.02.98.41.41.41 -Fax.02.98.41.63.07

CE PLAN EST LA PROPRIETE DE SDMO. IL NE PEUT ETRE REPRODUIT, UTILISE OU COMMUNIQUE SANS SON AUTORISATION
THIS DRAWING IS UNDER PROPERTY OF THE COMPANY; IT CANNOT BE PRINTED, USED OR COMMUNICATED WITHOUT ITS AUTHORIZATION

Ce plan vous est remis à titre indicatif et peut être révisé sans préavis.
This drawing is for informational purposes only and maybe changed whitout notice.

REQUEST A QUOTE
generators@genpowerusa.com
CALL US TODAY
1-888-POWER-58
SHOP ONLINE
www.genpowerusa.com/brands/MTU-Generators