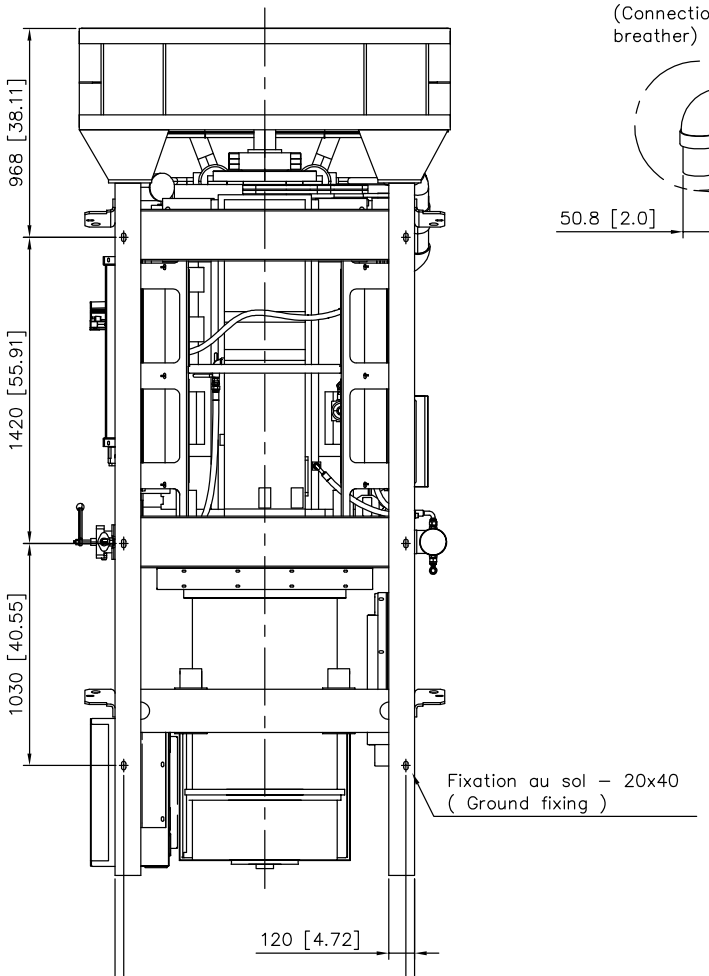

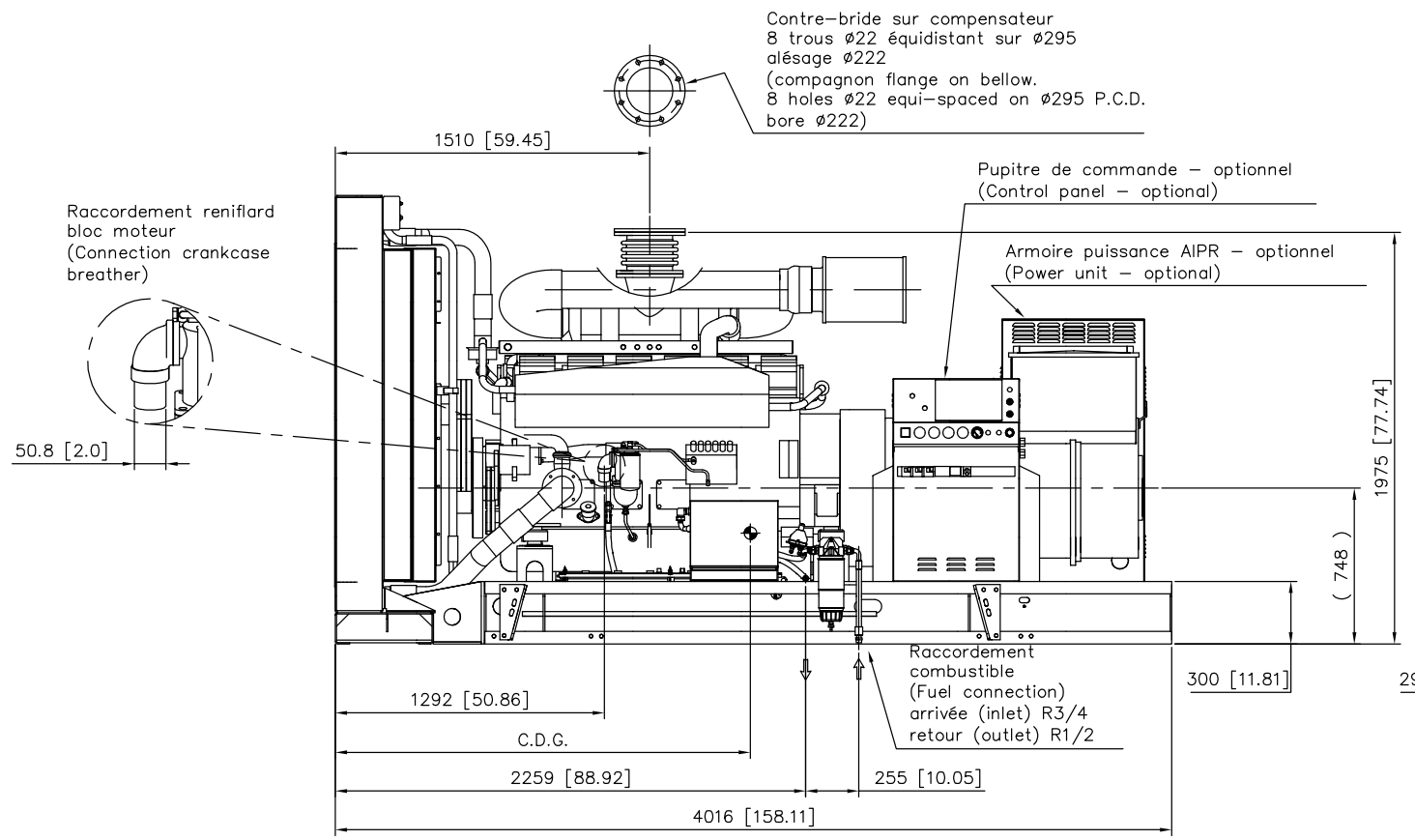

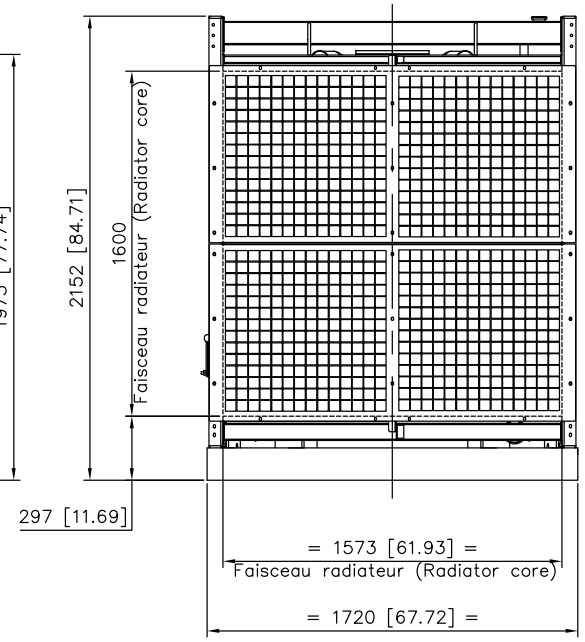

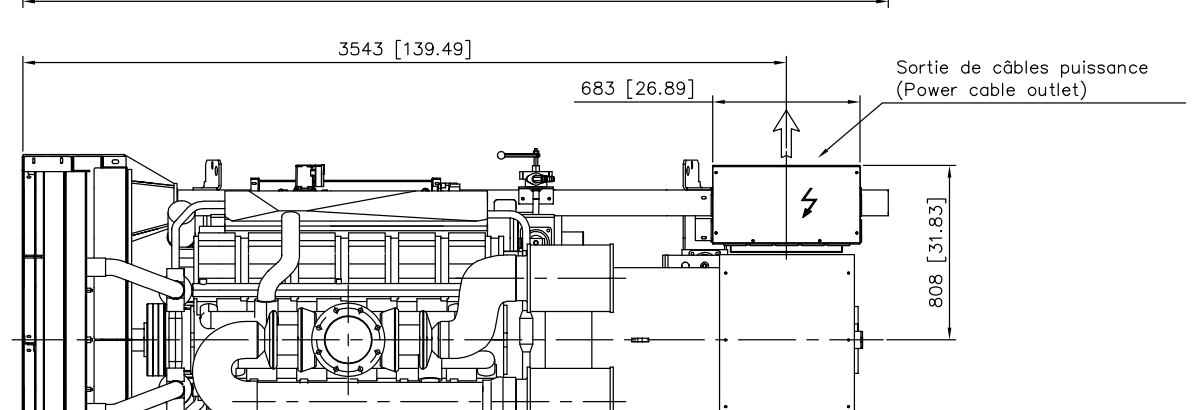

Ce plan est valable pour groupe électrogène sans réservoir gasoil intégré.
Pour version avec réservoir gasoil intégré voir plan correspondant.

This drawing is valid for a generating set without integrated fuel tank.
For version with integrated fuel tank refer to relevant drawing.

MOTEUR/ENGINE	ALTERNATEUR/GENERATOR	MASSE/WEIGHT (kg/lbs) A vide/Dry	MASSE/WEIGHT (kg/lbs) OdM/Wet	CENTRE DE GRAVITE / CENTER OF GRAVITY A vide/Dry (mm/inch)	CENTRE DE GRAVITE / CENTER OF GRAVITY OdM/Wet (mm/inch)
S12A2–PTA	LSA491L9A	6073 / 13389	6376 / 14057	2040 / 80.31	1994 / 78.5
S12A2–PTA	LSA491L11	6198 / 13664	6501 / 14332	2055 / 80.9	2010 / 79.13

IND.	DESIGNATION DE LA MODIFICATION	DATE	VISA	DATE	VISA
D	Alternateur A491L10 devient A491L9A	06/09/11	ARCH G		
C	VALIDATION DU PLAN	12/04/11	ARCH G		
B	LONGUEUR CHASSIS	03/02/11	ARCH G		
A	CREATION DU DOCUMENT	ARCH G	04/01/11		
		DESSINE		VERIFIE	

MATIERE :
REVETEMENT :
TOLERANCE : JS13/Js13 sauf Indication Particulière
DESIGNATION : GE MI S12A2–PTA – RADIA BW (GENSET MI S12A2–PTA – RADIATOR BW)
FORMAT : A1
ECHELLE : 1/16
FOLIO : 1/1
MASSE (Vide/Plein) kG

SDMO 3–00–01–4427–01–D

12 bis, rue de la vilneuve 29272 BREST – Tel : 02.98.41.41.41 – Telex : 940757F – Telecopie : 02.98.41.63.07
CE PLAN EST LA PROPRIETE DE LA SOCIETE ; IL NE PEUT ETRE REPRODUIT , UTILISE OU COMMUNIQUE SANS SON AUTORISATION

Ce plan vous est remis à titre indicatif et peut être révisé sans préavis
This drawing is for informational purposes only and maybe changed without notice

SHOP ONLINE
www.genpowerusa.com/brands/MITSUBISHI-Generators
CALL US TODAY
1-888-POWER-58
REQUEST A QUOTE
generators@genpowerusa.com