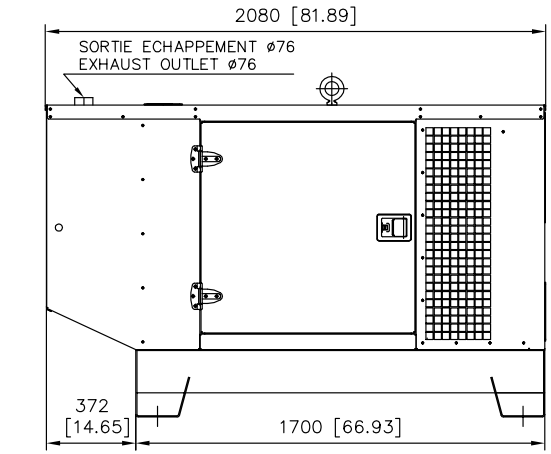

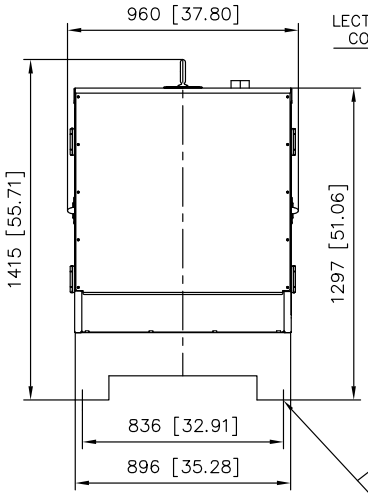

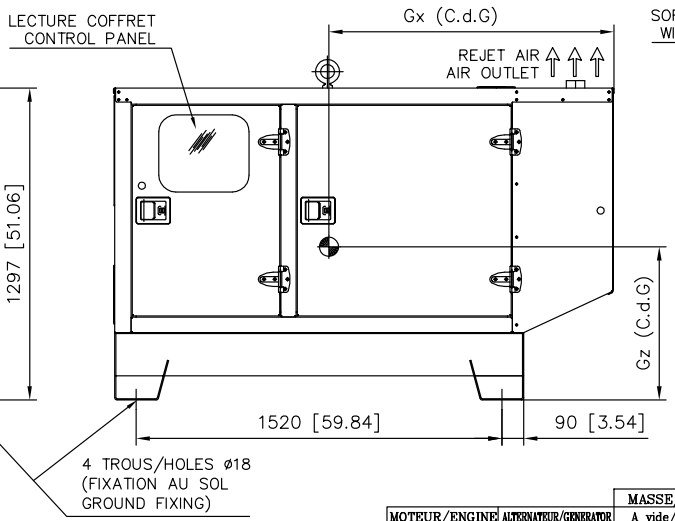

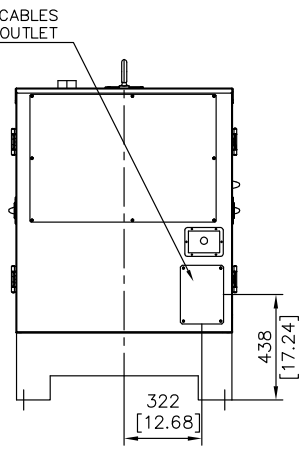

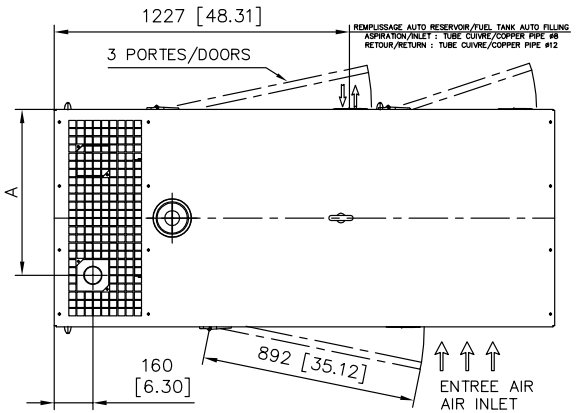

Ce plan est valable pour groupe électrogène avec réservoir gasoil intégré.
Pour version sans réservoir gasoil intégré voir plan correspondant.
This drawing is valid for a generating set with integrated fuel tank.
For version without integrated fuel tank refer to relevant drawing.
Ce plan vous est remis à titre indicatif et peut être révisé sans préavis
This drawing is for informational purposes only and maybe changed without notice

MOTEUR/ENGINE	ALTERNATEUR/GENERATOR	MASSE/WEIGHT (kg/lbs) A vide/Dry	MASSE/WEIGHT (kg/lbs) OdM/Wet	A(mm)	CENTRE DE GRAVITE CENTER OF GRAVITY OdM/Wet Gx(mm)	CENTRE DE GRAVITE CENTER OF GRAVITY OdM/Wet Gz(mm)
S4Q2	ECP28.1L	780/1720	880/1940	214	1155	634
S4Q2	ECP28VL	820/1808	920/2029	214	1180	631
S4Q2	LSA422S5	780 /1719	880/1940	214	1152	586
S4S	ECP28VL	900/1985	1000/2205	214	1153	616
S4S	ECO32.3S	940/2073	1050/2315	214	1182	611
S4S	LSA422L9	890/1963	990/2183	214	1148	616
3029DF	ECP28VL	980/2161	1090/2403	690	1183	644
3029DF	432S15	1020/2248	1130/2491	690	1170	640
3029DF	422L9	970/2139	1080/2381	690	1139	644
3029DF	ECO32.3S	1020/2249	1130/2492	690	1172	639
3029DF	ECP28-1L	930/2051	1040/2293	690	1121	646
3029DF	WW 4P4X	993/2189	1103/2431	690	1152	639
3029TF	ECO32.3S	1040/2293	1150/2536	690	1169	640
3029TF	LSA432M45	1090/2404	1200/2646	690	1184	637
3029TF	LSA432S15	1040/2292	1150/2535	690	1167	641
3029TF	WW 4P5X	1019/2246	1129/2489	690	1164	639
S4L2.SDH	ECP28.2L	750/1654	850/1874	690	1156	610
S4S-DT	ECO32.3S	920/2029	1020/2249	214	1187	590
S4S-DT	LSA432M45	960/2117	1060/2337	214	1203	595

Moteur avec turbo position haute.
Engine with turbocharger in high position.

CAPOT INTERIEUR / INSIDE CANOPY

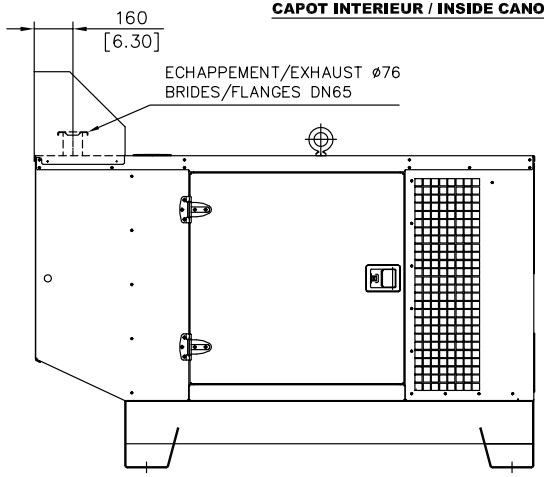

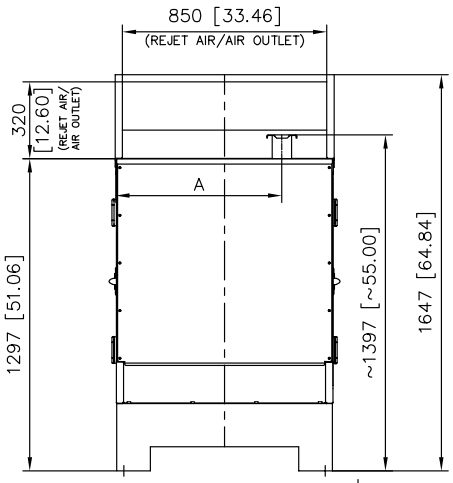

IND.	DESIGNATION DE LA MODIFICATION	DATE	VISA DESSINE	DATE	VISA VERIFIE
Q	MISE A JOUR ALT WW/UPDATE ALT WW	01/02/12	P.SIMON	01/02/12	R.DANIEL
P	ALT ECO28 -> ECP28	28/06/11	Y.JACOB	28/06/11	R.DANIEL
O	MISE A JOUR TABLEAU DES MASSES (COTE A)	18/02/2011	C.ASCOET	18/02/2011	R.DANIEL
N	MISE A JOUR TABLEAU DES MASSES	01/12/06	P.SIMON	01/12/06	C.ASCOET
M	MISE A JOUR TABLEAU DES MASSES	13/11/06	P.SIMON	13/11/06	C.ASCOET
L	AJOUT POSITION REMPLISSAGE AUTO RESERVOIR	06/11/06	LE GUYADER L	06/11/06	C.ASCOET
K	RAJOUT MOTEUR MITSUBISHI S4SDT	19/06/06	C.ASCOET	19/06/06	P.SIMON
J	MISE A JOUR TABLEAU DES MASSES	16/06/06	P.SIMON	16/06/06	C.ASCOET
I	MISE A JOUR TABLEAU DES MASSES	25/04/06	P.SIMON	25/04/06	C.ASCOET
H	MODIFICATION VUE AR (tôle de fermeture) SUITE G050001 "PLASTRONS PRISES"	08/02/06	Y.J	08/02/06	Y.J
G	COTE DE POSITION SORTIE ECHAPPEMENT "A" PASSEE A 690 POUR S4Q2 ET S4S	07/10/05	L.LE GUYADER	07/10/05	C.ASCOET
F	RAJOUT MOTEUR MITSUBISHI S4L2.SDH DANS TABLEAU DES MASSES	02/08/05	C.ASCOET	02/08/05	P.SIMON
A	CREATION DU DOCUMENT	17/01/04	C.ASCOET	17/01/04	P.SIMON

MATIERE :
REVETEMENT :
TOLERANCE :
DESIGNATION : CAPOT INSONORISE M127 / SOUND PROOFED CANOPY M127

FORMAT : A2
ECHELLE : 1/15
FOLIO : 1/1
MASSE (Vide/Plein) kG

SDMO 3-00-01-3508-01-Q

12 bis, rue de la villeneuve 29272 BREST - Tel : 02.98.41.41.41 - Telex : 940757F - Telecopie : 02.98.41.63.07
CE PLAN EST LA PROPRIETE DE LA SOCIETE ; IL NE PEUT ETRE REPRODUIT , UTILISE OU COMMUNIQUE SANS SON AUTORISATION

CALL US TODAY
1-888-POWER-58
REQUEST A QUOTE
generators@genpowerusa.com
SHOP ONLINE
www.genpowerusa.com/sdmo-diesel-generators