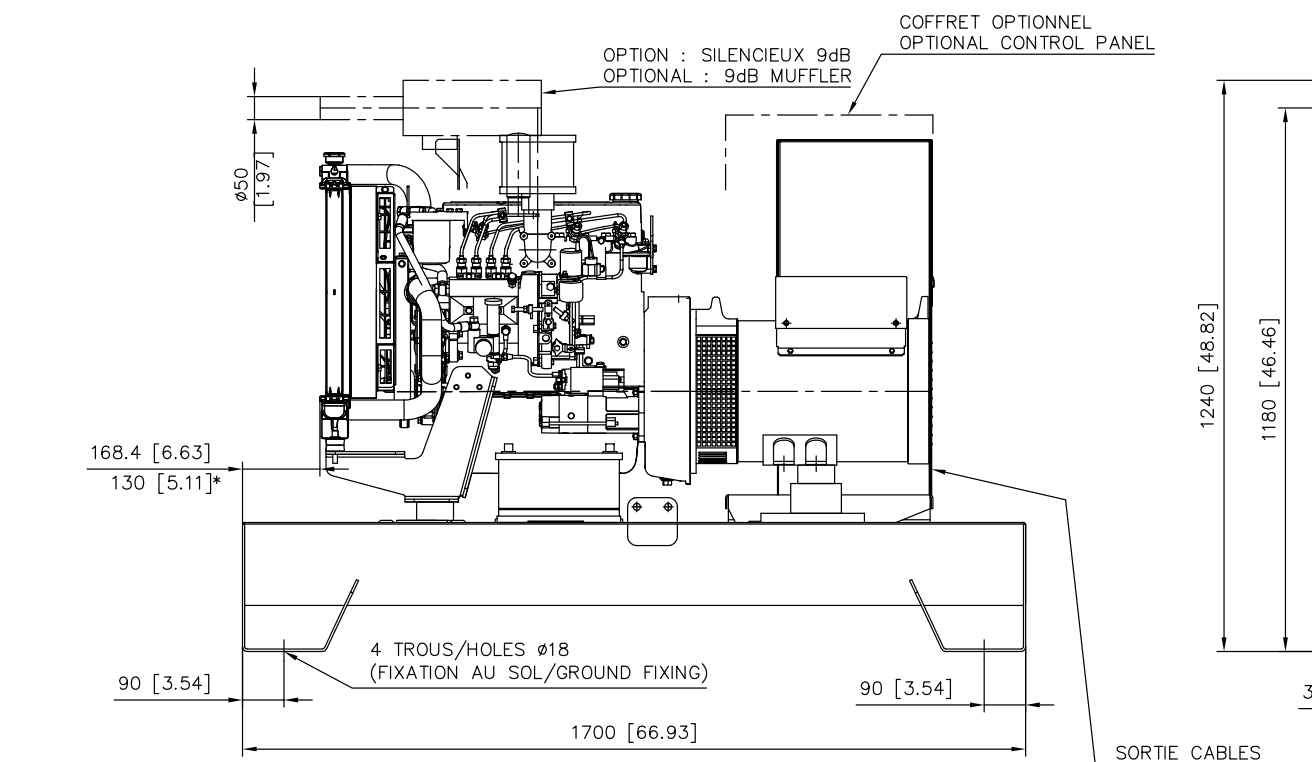

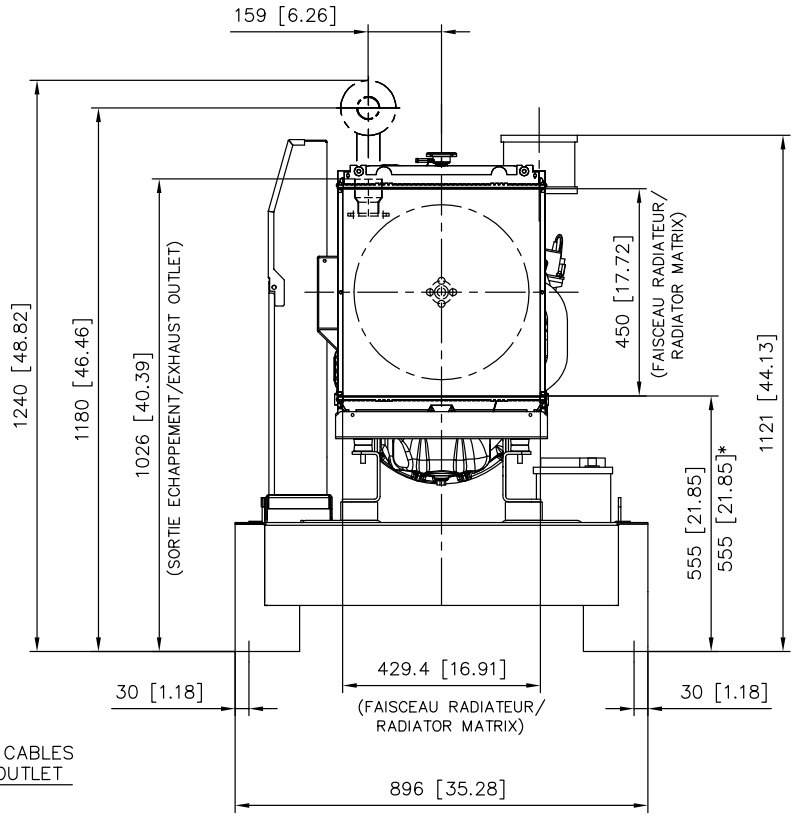

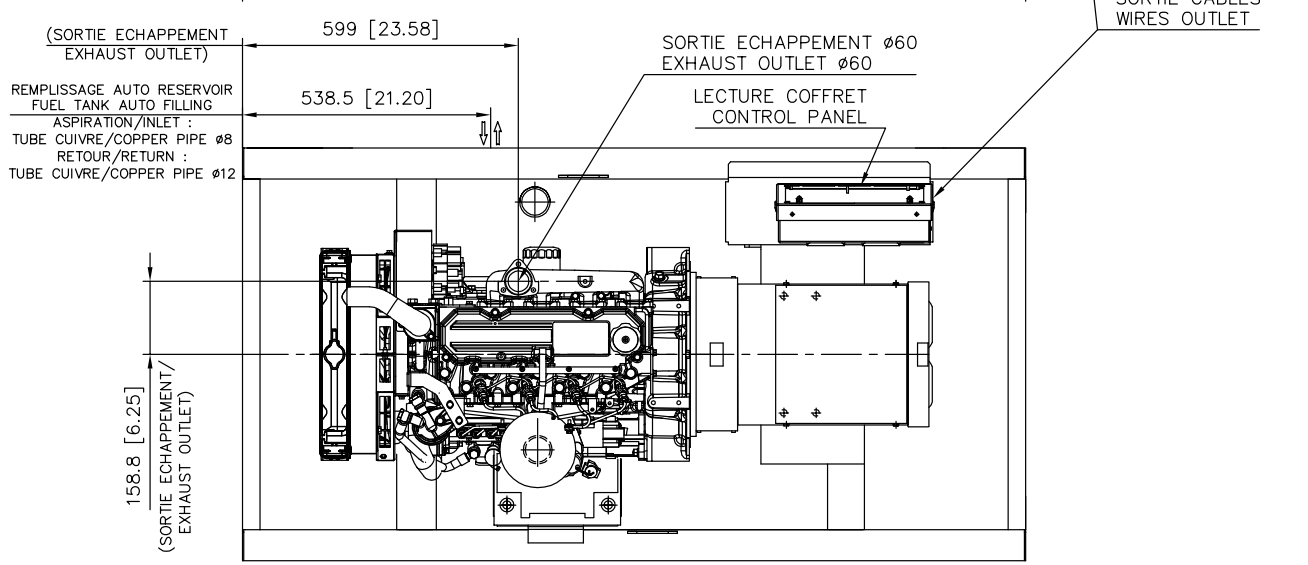

MOTEUR/ENGINE	ALTERNATEUR/GENERATOR	MASSE/WEIGHT (kg/lbs) A vide/Dry	MASSE/WEIGHT (kg/lbs) OdM/Wet
S4Q2	ECP28-1L	549/1210	649/1431
S4Q2	ECP28VL	590/1300	690/1521
S4Q2	LSA422S5	550/1212	650/1433

Ce plan est valable pour groupe électrogène avec réservoir gasoil intégré.
Pour version sans réservoir gasoil intégré voir plan correspondant.
This drawing is valid for a generating set with integrated fuel tank.
For version without integrated fuel tank refer to relevant drawing.

IND.	DESIGNATION DE LA MODIFICATION	DATE	VISA (DESSINE)	DATE	VISA (VERIFIE)
F	ALT EC028 -> ECP28	23/06/11	Y.JACOB	23/06/11	R.DANIEL
E	MODIFICATION RADIATEUR / RADIATOR MODIFICATION	28/01/11	P.SIMON	28/01/11	P.SIMON
D	AJOUT INFOS RADIATEUR / ADD INFORMATION RADIATOR	14/11/09	P.SIMON	14/11/09	P.SIMON
C	MODIFICATION TABLEAU DES MASSES	13/11/06	P.SIMON	13/11/06	C.ASCOET
B	AJOUT POSITION REMPLISSAGE AUTO RESERVOIR	31/10/06	LE GUYADER L	31/10/06	C.ASCOET
A	CREATION DU DOCUMENT	15/02/05	C.ASCOET	15/02/05	P.SIMON

MATIERE :
REVETEMENT :
TOLERANCE :
DESIGNATION : GROUPE ELECTROGENE/GENERATING SET MOTEUR/ENGINE MITSUBISHI S4Q2

FORMAT : A2
ECHELLE : 1/8
FOLIO : 1/1
MASSE (Vide/Plein) kG

SDMO 3-00-01-3533-01-F

12 bis, rue de la villeneuve 29272 BREST – Tel : 02.98.41.41.41 – Telex : 940757F – Telecopie : 02.98.41.63.07
CE PLAN EST LA PROPRIETE DE LA SOCIETE ; IL NE PEUT ETRE REPRODUIT , UTILISE OU COMMUNIQUE SANS SON AUTORISATION

Ce plan vous est remis à titre indicatif et peut être révisé sans préavis
This drawing is for informational purposes only and maybe changed without notice

SHOP ONLINE
www.genpowerusa.com/brands/MITSUBISHI-Generators
CALL US TODAY
1-888-POWER-58
REQUEST A QUOTE
generators@genpowerusa.com