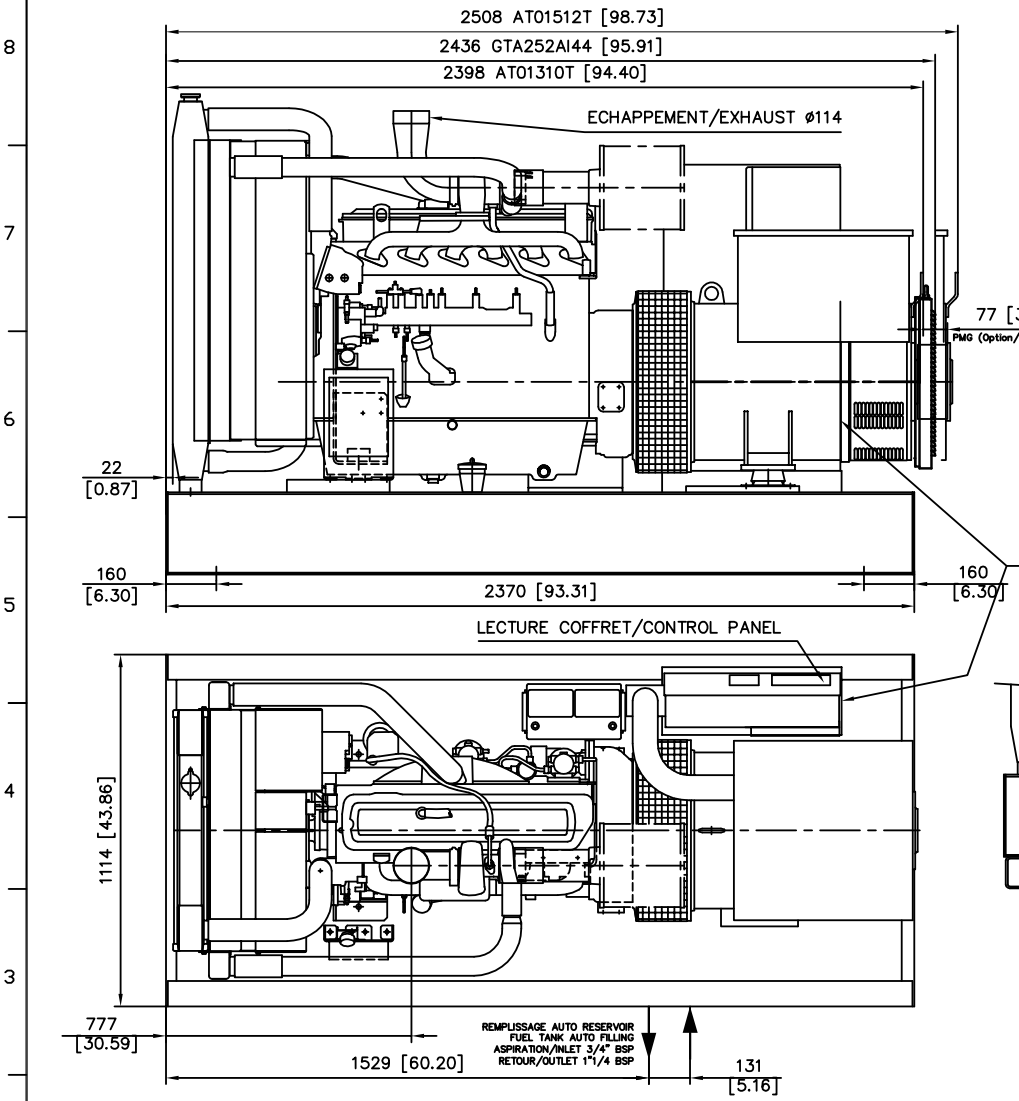

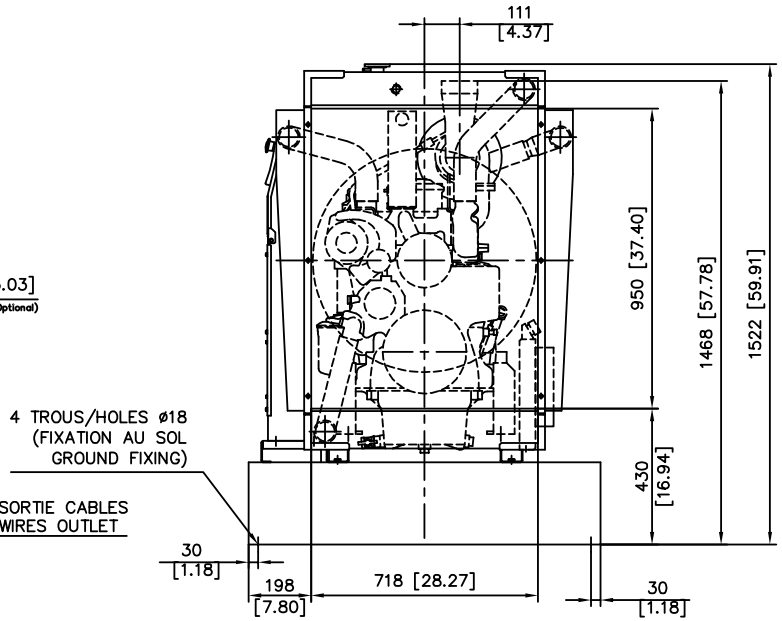

TRANSPORT / MANUTENTION
TRANSPORT / HANDLING

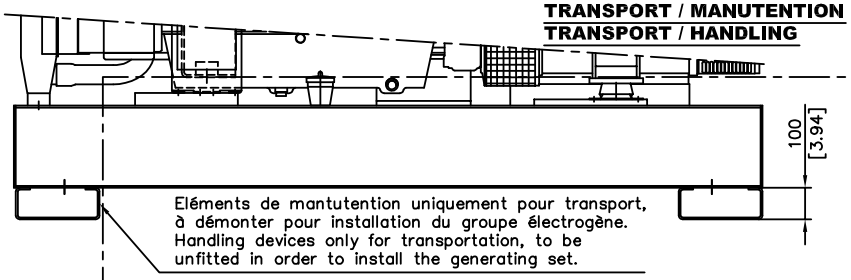

Ce plan est valable pour groupe électrogène avec réservoir gasoil intégré. Pour version sans réservoir gasoil intégré voir plan correspondant.

This drawing is valid for a generating set with integrated fuel tank. For version without integrated fuel tank refer to relevant drawing.

Ce plan vous est remis à titre indicatif et peut être révisé sans préavis
This drawing is for informational purposes only and maybe changed without notice

TOLERANCE : ± 5 %

MOTEUR/ENGINE	ALTERNATEUR/GENERATOR	MASSE/WEIGHT (kg/lbs) A vide/Dry	MASSE/WEIGHT (kg/lbs) OdM/Wet
6068HF475	AT01310T	1790 / 3946	2130 / 4695
6068HF475	AT01512T	1875 / 4134	2215 / 4883
6068HFS77	AT01310T	1790 / 3946	2130 / 4695
6068HFS77	AT01512T	1875 / 4134	2215 / 4883
6068HFS77	WW 4S13X	1700 / 3747	2040 / 4497
6068HF475	GTA252AI44	1805 / 3979	2145 / 4728

IND.	DESIGNATION DE LA MODIFICATION	DATE	VISA (DESSINE)	DATE	VISA (VERIFIE)
G	Alternateurs AT / AT alternators	23/06/14	F.KERINEC	23/06/14	P.SIMON

MATIERE :
REVETEMENT :
TOLERANCE :
DESIGNATION : GROUPE ELECTROGENE/GENERATING SET MOTEUR/ENGINE – JD 6068HF475 – HSF77

FORMAT : A2
ECHELLE : 1/10
FOLIO : 1/1
MASSE (Vide/Plein) kG

SDMO GROUPES ELECTROGENES

3-00-01-3317-01-G

12 bis, rue de la villeneuve 29272 BREST – Tel : 02.98.41.41.41 – Telex : 940757F – Telecopie : 02.98.41.63.07
CE PLAN EST LA PROPRIETE DE LA SOCIETE ; IL NE PEUT ETRE REPRODUIT , UTILISE OU COMMUNIQUE SANS SON AUTORISATION

SHOP ONLINE
www.genpowerusa.com/brands/JOHN-DEERE-Generators
CALL US TODAY
1-888-POWER-58
REQUEST A QUOTE
generators@genpowerusa.com