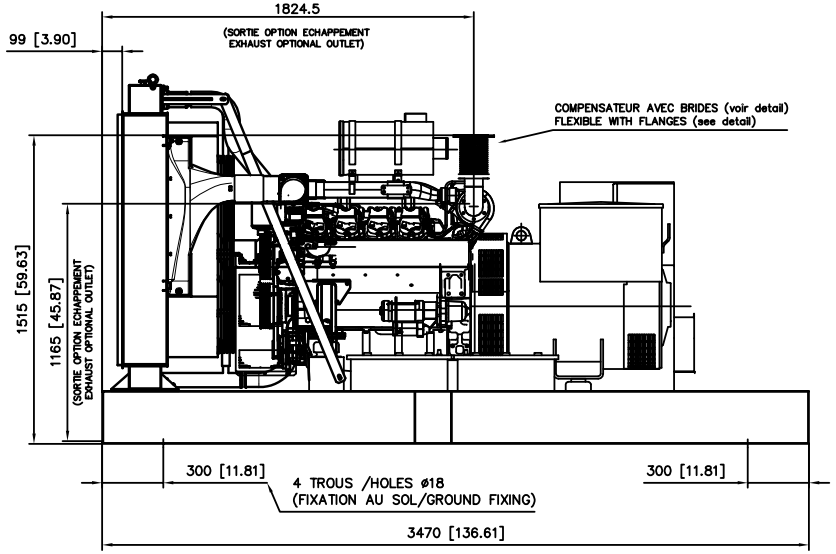

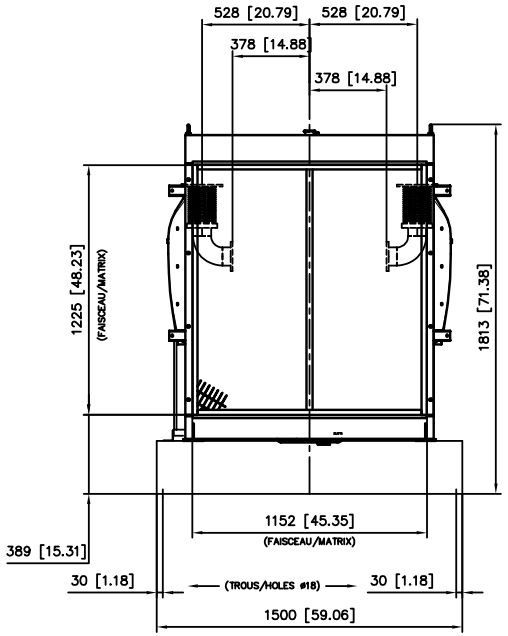

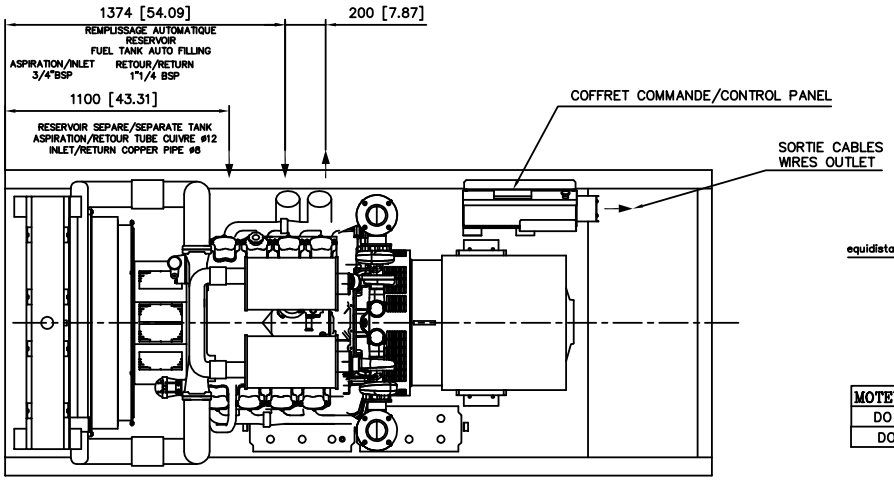

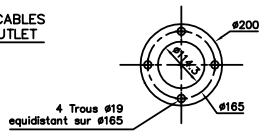

MODIFICATION POSITION TURBO SUR MOTEUR
N° SERIE 001519

CHANGE TURBO POSITION PART NUMBER
ENGINE 001519

		AVEC CHASSIS RESERVOIR WITH FUEL TANK FRAME		CHASSIS SANS RESERVOIR WITHOUT FUEL TANK FRAME	
		MASSE/WEIGHT (kg/lbs)		MASSE/WEIGHT (kg/lbs)	
MOTEUR/ENGINE	ALTERNATEUR/GENERATOR	A vide/Dry	OdM/Wet	A vide/Dry	OdM/Wet
DO P158 LE	AT01741T	2910 / 6415	3530 / 7782	2745 / 6051	2935 / 6470
DO P158LE	AT02070T	3020 / 6657	3630 / 8002	2855 / 5610	3035 / 6691

TRANSPORT / MANUTENTION / TRANSPORT / HANDLING

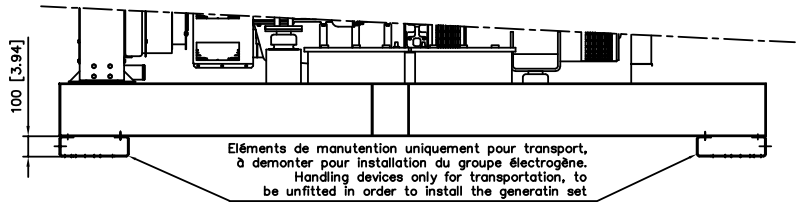

Ce plan vous est remis à titre indicatif et peut être révisé sans préavis
This drawing is for informational purposes only and maybe changed without notice

IND.	DESIGNATION DE LA MODIFICATION	DATE	VISA (DESSINE)	DATE	VISA (VERIFIE)
E	Alternateurs AT / AT alternators	20/08/14	F.KERNIEC	20/08/14	P.SIMON

MATIERE : ---	FORMAT : A1
REVETEMENT : ---	ECHELLE : 1/12.5
TOLERANCE : ---	FOLIO : 1/1
DESIGNATION : GROUPE ELECTROGENE / GENERATING SET MOTEUR/ENGINE DAEWOO P158LE	MASSE (Vide/Plein) --- kG

SDMO 3-00-01-3622-01-E

13 bis, rue de la vélocaux 29272 BREST – Tél : 02.98.41.41.41 – Telex : 940765F – Télécopie : 02.98.41.63.07
CE PLAN EST LA PROPRIETE DE LA SOCIETE ; IL NE PEUT ETRE REPRODUIT, UTILISE OU COMMUNIQUE SANS SON AUTORISATION

SHOP ONLINE
www.genpowerusa.com/brands/DOOSAN-Generators
CALL US TODAY
1-888-POWER-58
REQUEST A QUOTE
generators@genpowerusa.com